LR 橡胶式减震器

LIVA-EP
利瓦环保

特性:

★隔绝机械所产生的冲击振动、噪音。
★特殊结构性设计可直接调整使用高度。
★橡胶采用吸震，抗油性的合成橡胶。
★铁框经特殊防锈处理及镀铬，适用于医疗，食品等无尘车间。
★安装简单可直接安装在机械底部，无需基础工事。

适用设备:

★冲床、锻造机、铣床、钻床、成型加工机、CNC 加工机等工作主机。
★激光切割机、射出成型机、印刷机、包装机、食品加工机、半导体测试机等产业机械。
★试验机、测定器及各类小型机械。

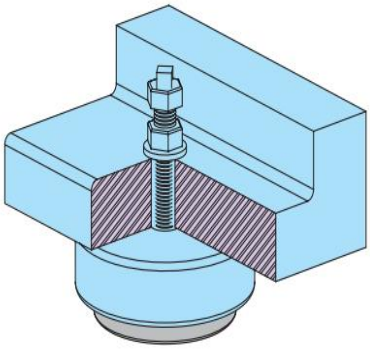

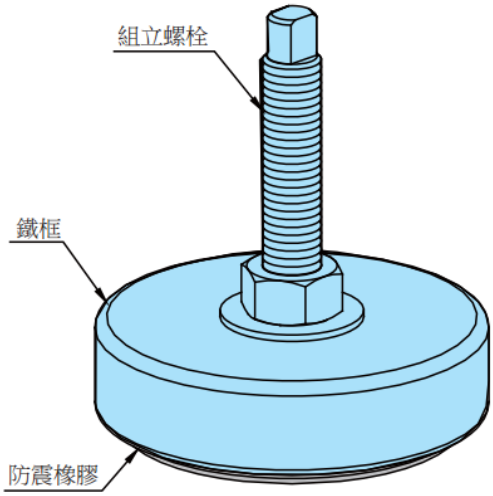

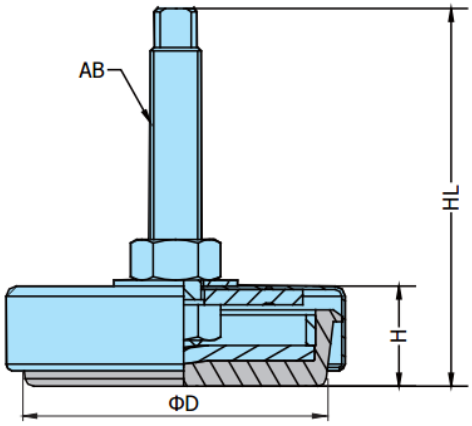

型号	尺寸（mm）				荷重 KG
	D	H	HL	AB	
LR-80-H	80	33	90	M12/M14	50~500
LR-110-H	110	40	110	M14/M16	500~1500
LR-135-H	135	53	120	M16/M18	1500~2800
LR-150-H	150	60	150	M18/M20	2800~4000